Schnitt A

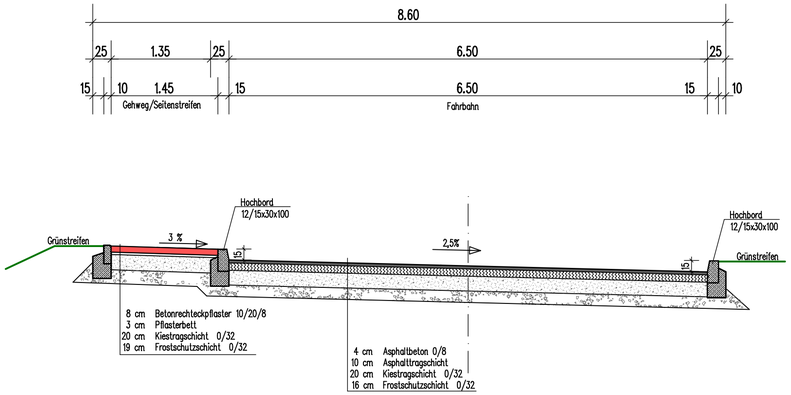

Schnitt B

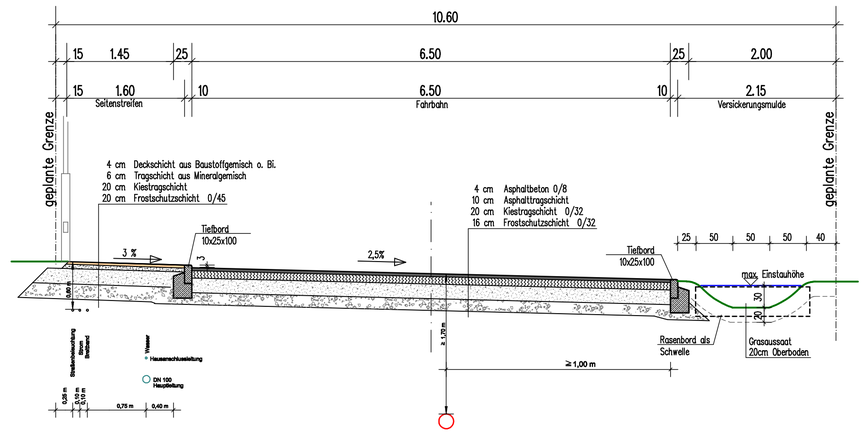

Schnitt C

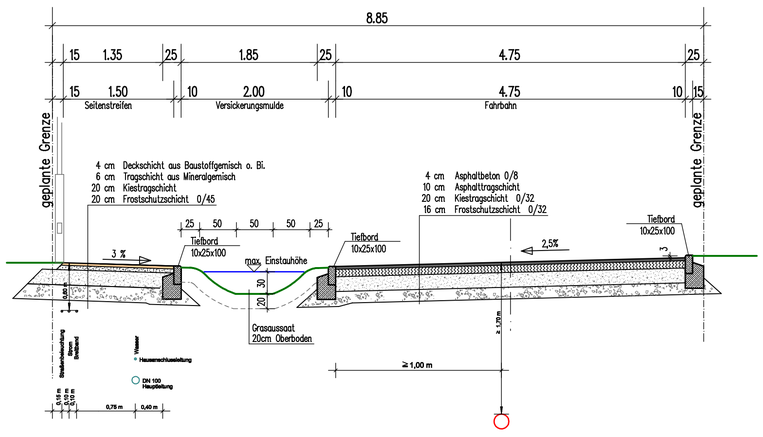

Schnitt D

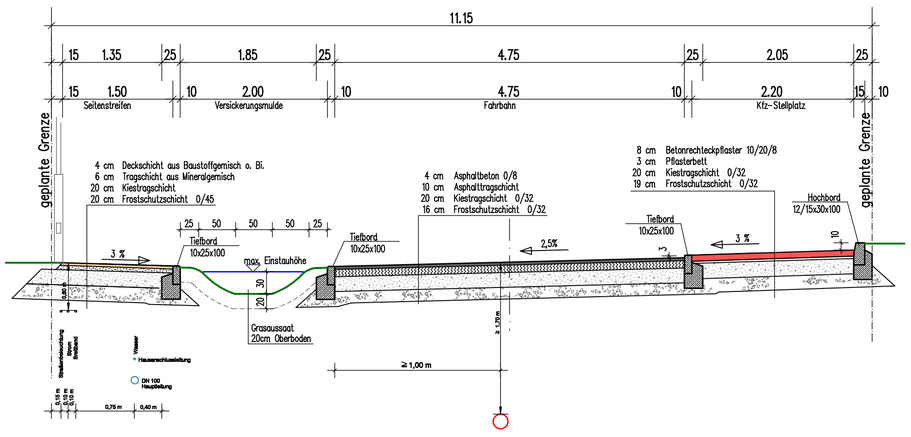

Schnitt E

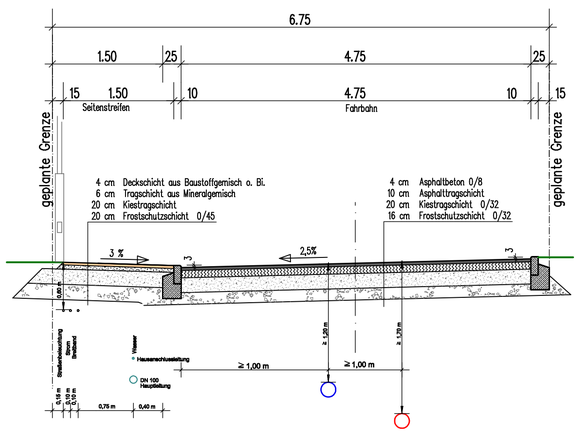

Schnitt F

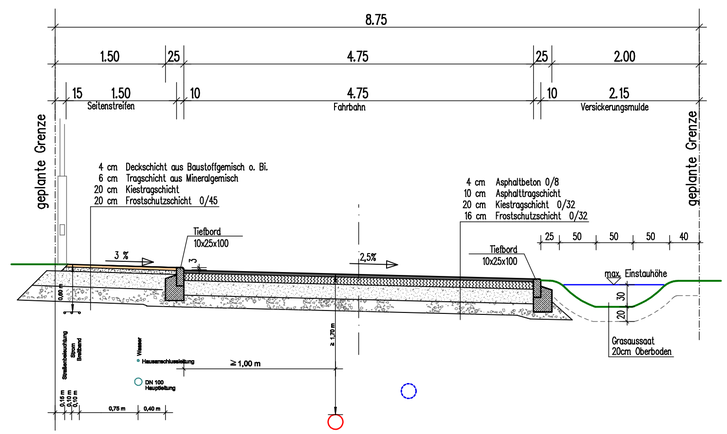

Fahrbahnaufbau (Asphalt)

gem. RSTO

4 cm	Asphaltbeton 0/8 gem. ZTV Asphalt-StB 07/13 in der gültigen Fassung
10 cm	Asphalttragschicht AC 32 TN gem. ZTV Asphalt -StB (aktuell gültige Fassung)
20 cm	Kiestragschicht 0/32 gem. ZTV SoB-StB (aktuell gültige Fassung)
16 cm	Frostschutzschicht 0/32 gem. ZTV SoB-StB (aktuell gültige Fassung)
50 cm	

Parkflächen- und Gehwegaufbau (Pflaster)

gem. RSTO

8 cm	Betonrechteckpflaster 10/20/8 cm, rotbunt
3 cm	Pflasterbett aus Baustoffgemisch 0/5 gem. TL Pflaster-StB (aktuell gültig eFassung)
20 cm	Kiestragschicht 0/32 gem. ZTV SoB-StB sowie TL SoB-StB in der gültigen Fassung
19 cm	Frostschutzschicht 0/32 gem. ZTV SoB-StB sowie TL SOB-StB in der gültigen Fassung
50 cm	

Aufbau Seitenstreifen, Geh- und Radweg, Wirtschaftsweg

4 cm	Deckschicht aus Baustoffgemisch ohne Bindemittel gem. DIN 18315 und ZTV SoB -StB
6 cm	Tragschicht aus Mineralgemisch gem. DIN 18035-5
20 cm	Kiestragschicht gem. DIN 18315 und ZTV SoB-StB (aktuell gültige Fassung)
20 cm	Frostschutzschicht 0/45 gem. ZTV SoB-StB in der gültigen Fassung
50 cm	

Tiefbord 10 x 25 x 100, Hochbord 12/15 x 30 x 100 nach DIN EN 1340
20cm Unterbeton C12/15 (Zuschlag 0/16mm) versetzt in
>15cm Rückenstütze C12/15(Zuschlag 0/16mm) nach DIN EN 206 / DIN 1045-2

Nr.	Art der Änderung	Datum	Name

Bauherr:

Gemeinde Großsolt
Schulstraße 1
24975 Hürup

Planung:
ARGE BIETHAHN UND SHAHBAZI
Groß Quern 80 - 24972 Steinbergkirche
Telefon 04632/875490
E-Mail : shahbazi.architekt@t-online.de

Projekt-Nr.	2009
bearbeitet	G.Gonschorek / M. Shahbazi
gezeichnet	N. Shahbazi
geprüft:	
Datum	29.07.2026

Bezeichnung der Baumaßnahme

Erschließung B-Plan Nr.9
"Mühlenbrückkoppel"
in der Gemeinde Großsolt

Planbezeichnung: Straßenquerschnitte "A" - "F"

Planungsstand: Entwurf

Maßstab : 1 : 50

Unterlage:
Blatt-Nr.

geprüft/gesehen

Unterschrift Gemeinde Großsolt

geprüft/gesehen

Unterschrift ARGE Biethahn und Shahbazi